令和1年度 春季バスケットボール大会　組合せ・審判割
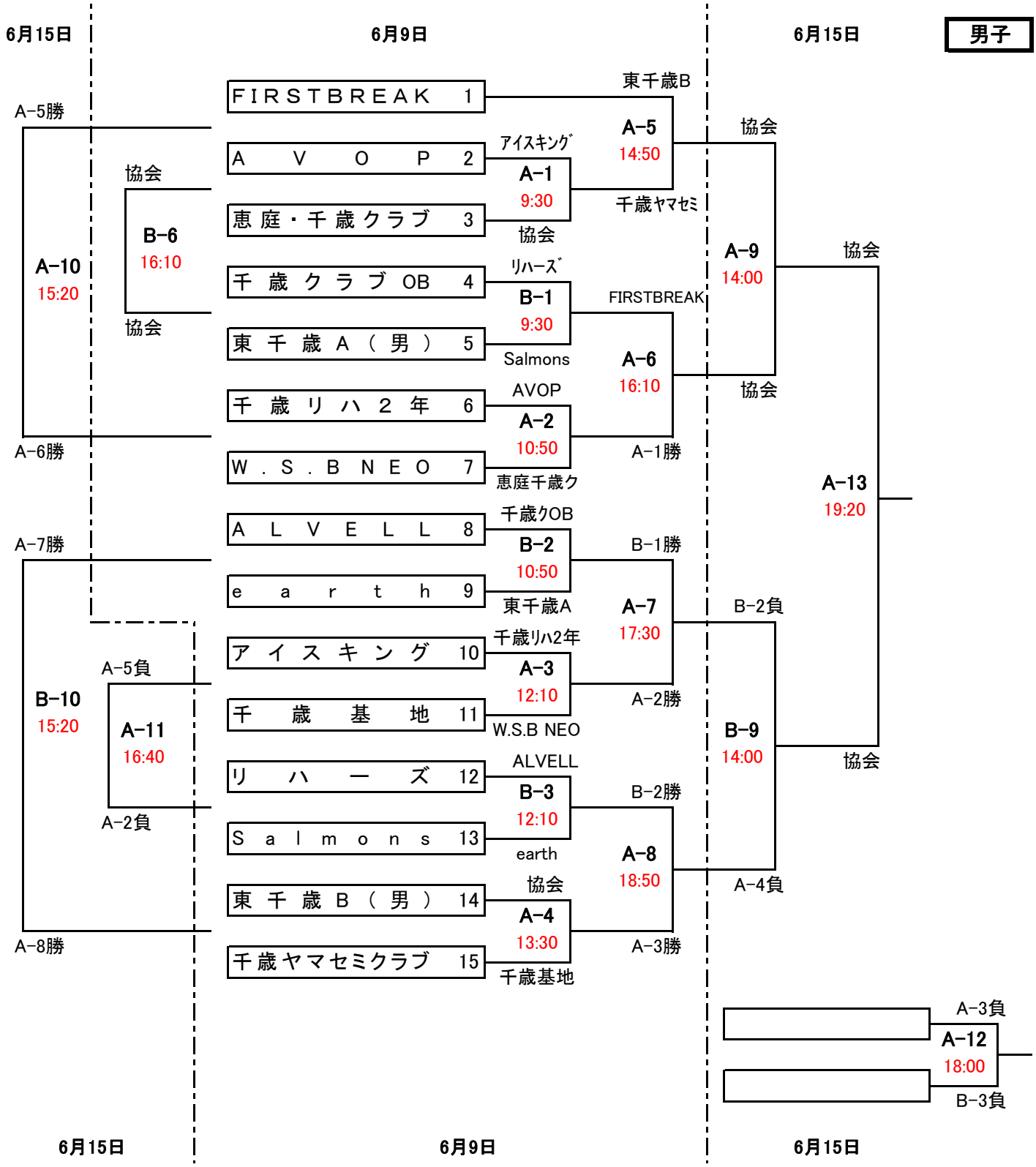
男子